Aplicatia 3

Determinati pozitia centrului de masa pentru suprafata hasurata.

Pozitia sistemului de exe ramane la latitudinea studentului.

n=1...6

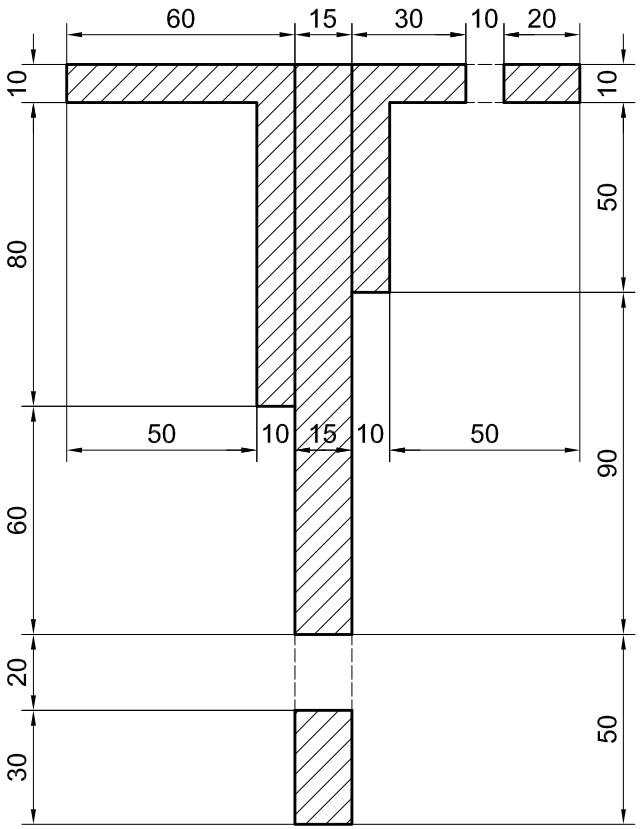

n=7...12

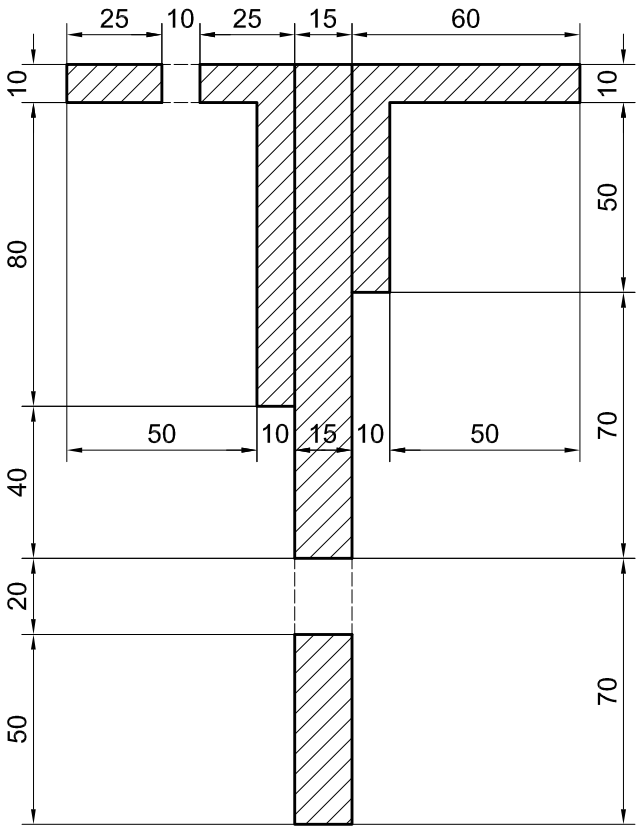
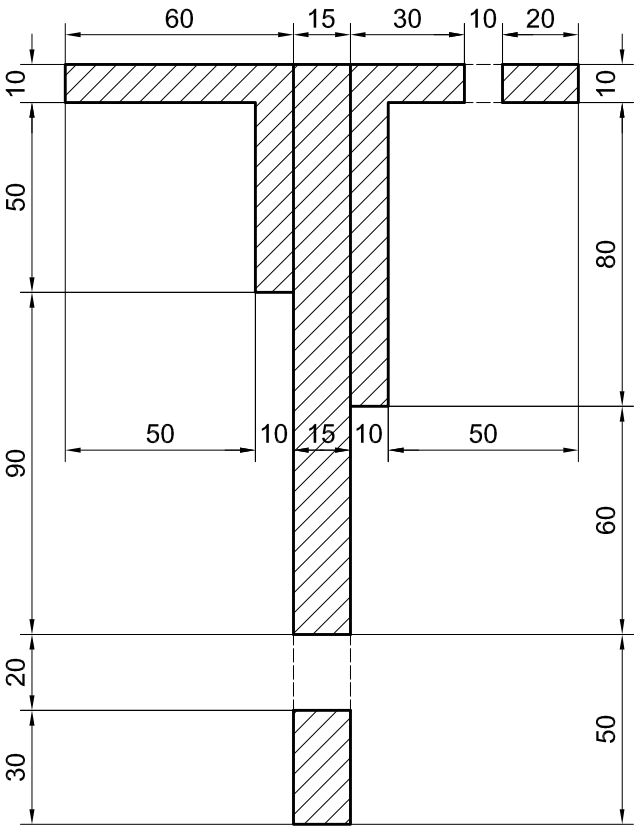
n=13...18